I

MM1 x 2 | K4 x 5 | MM2 x 2 | ŚR x 2 | PD x 2 | ZN1 x 2

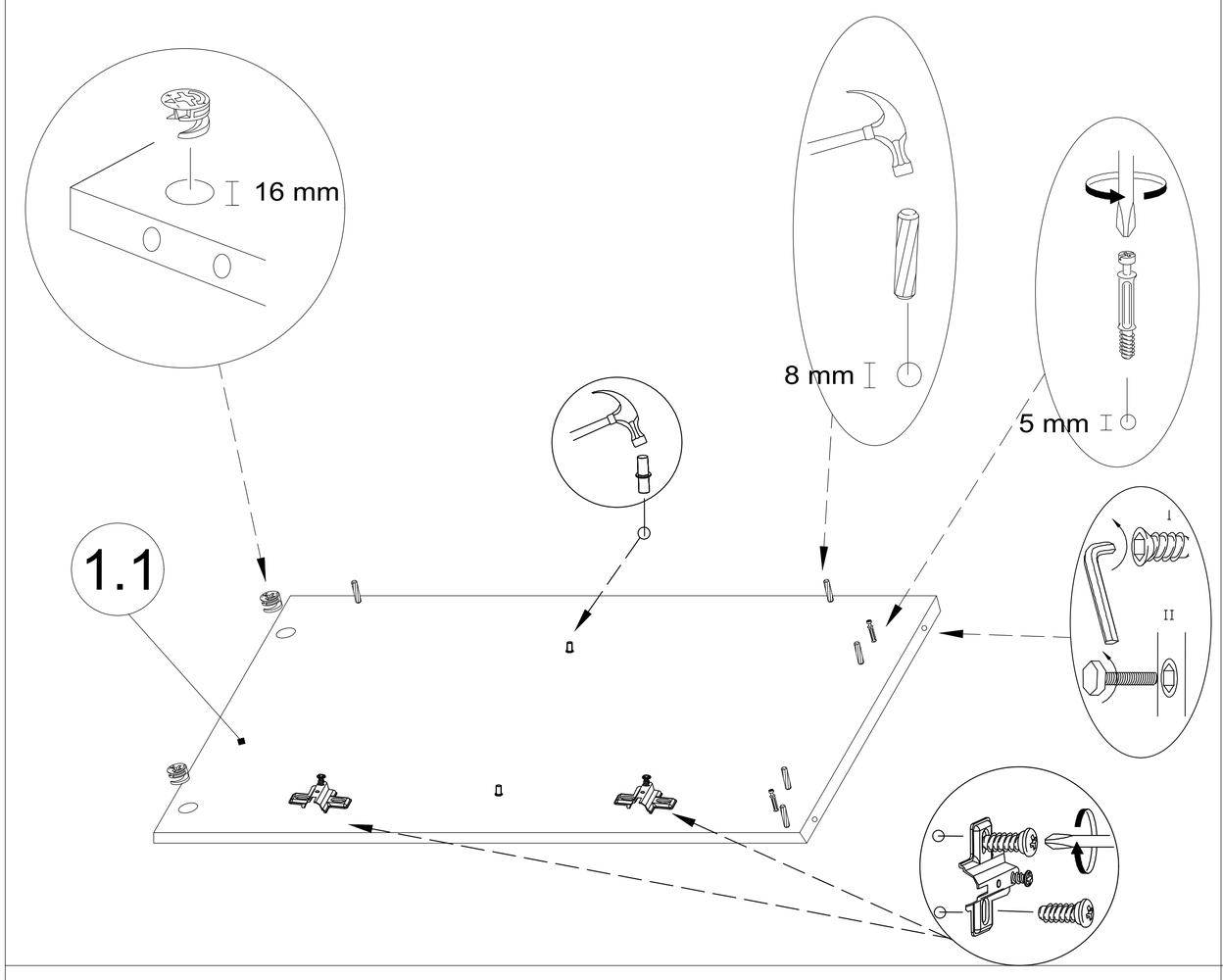

II

MM1 x 2 | K4 x 5 | MM2 x 2 | ŚR x 2 | PD x 2 | ZN1 x 2

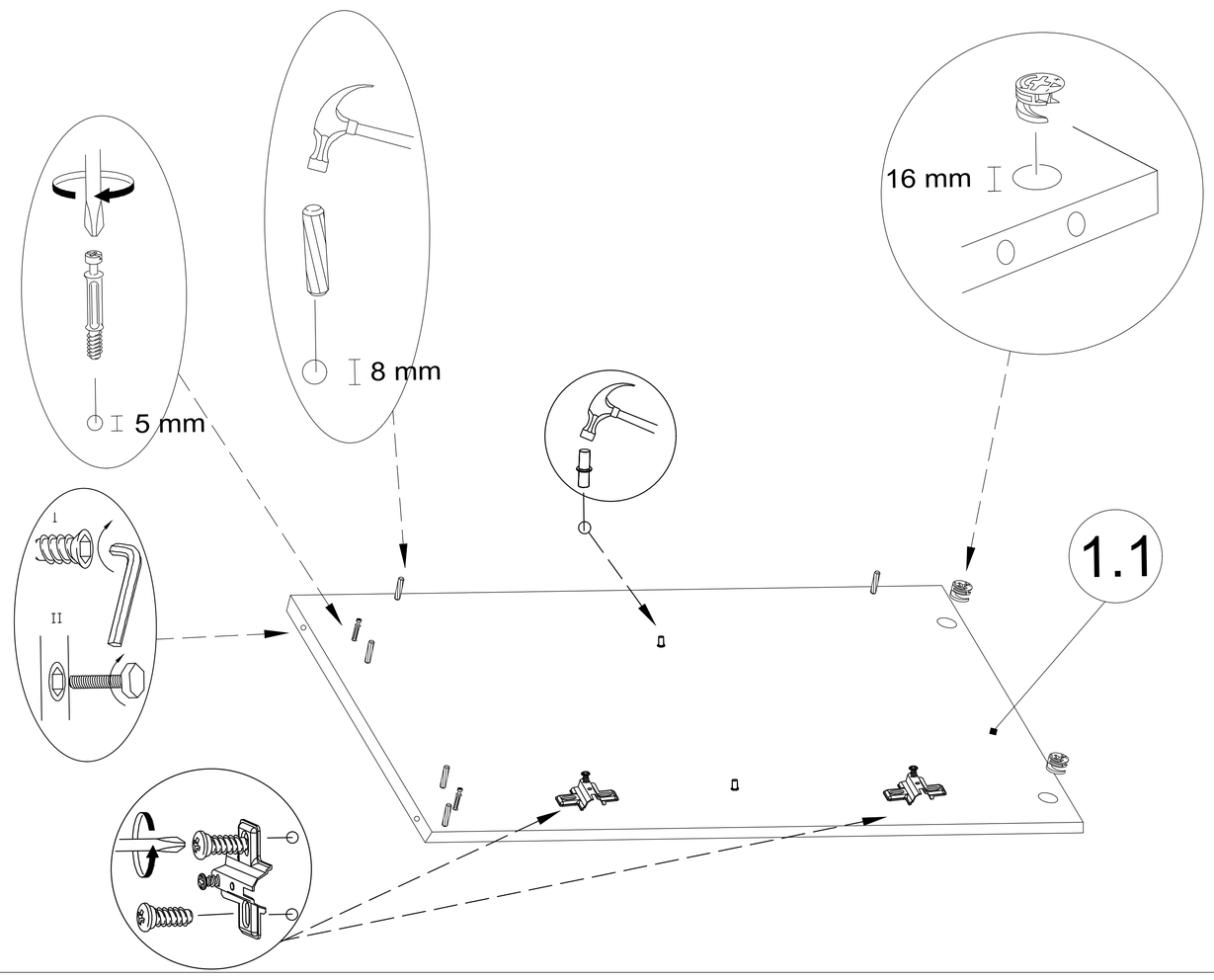

III

MM1 x 2 | K4 x 5 | MM2 x 2 | ŚR x 2 | PD x 2 | WK 3,5x16 x 2 | TIP A x 1

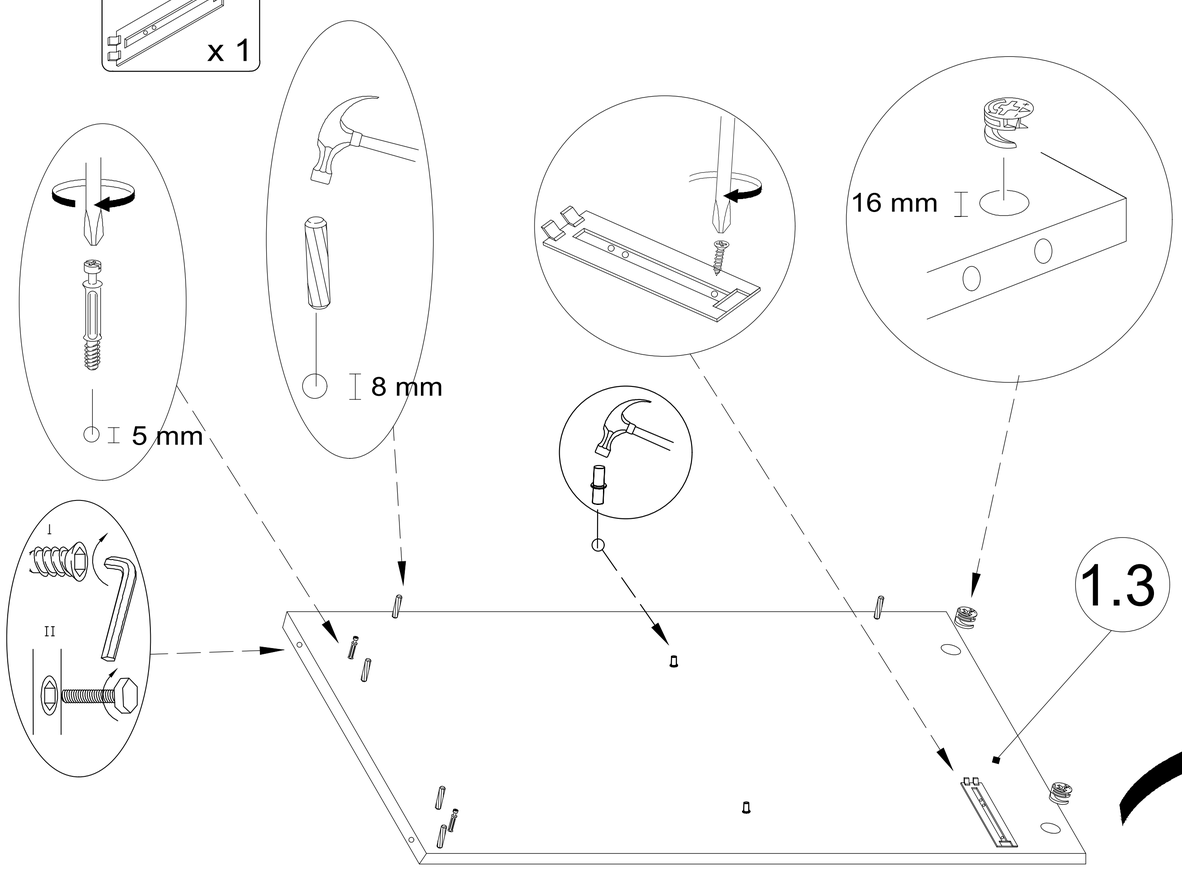

IV

K4 x 2 | MM2 x 1 | PR KÓLKA x 1 szt | WK 3,5x16 x 2

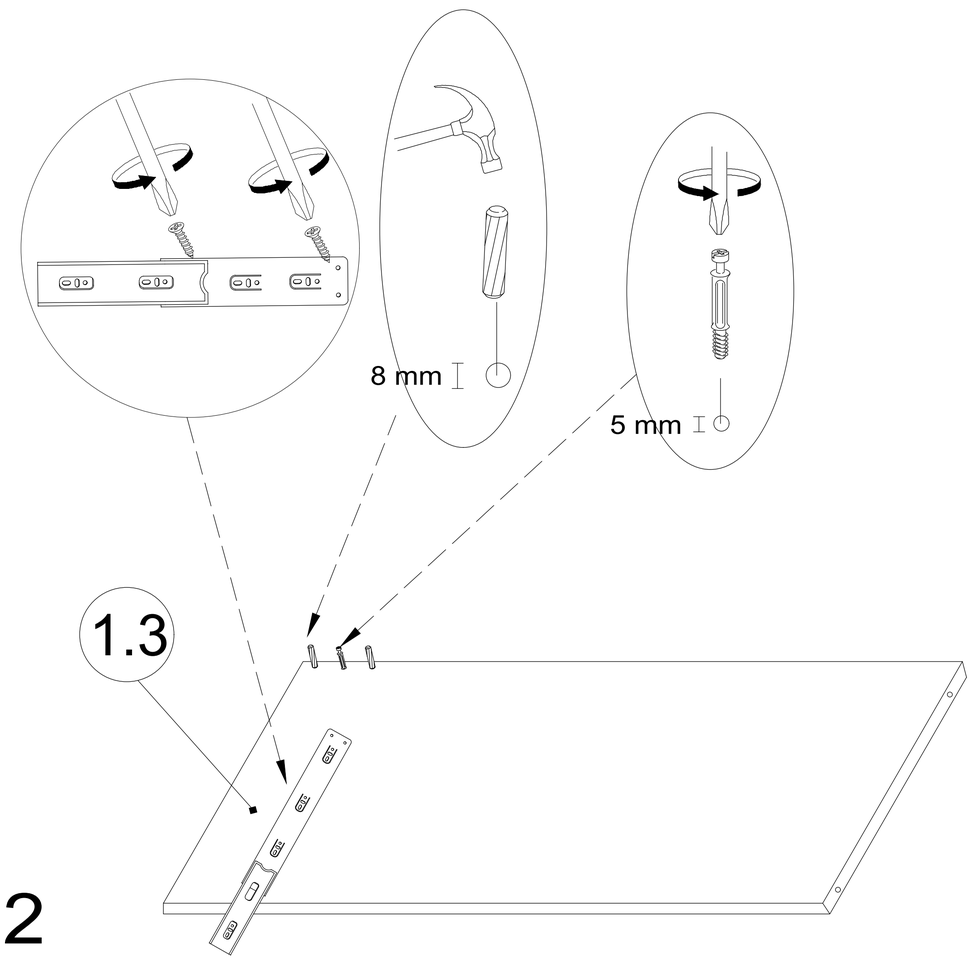

str. 1 | str.2

1.3=zwierciadlo 1.4

V

K4 x 8 | MM2 x 8

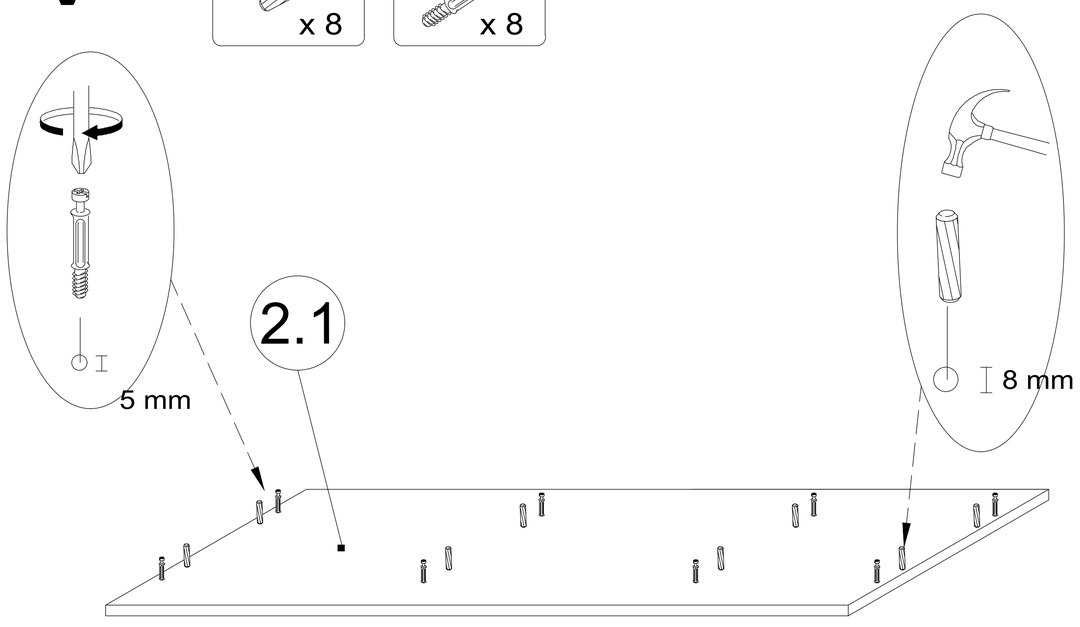

VI

MM1 x 4
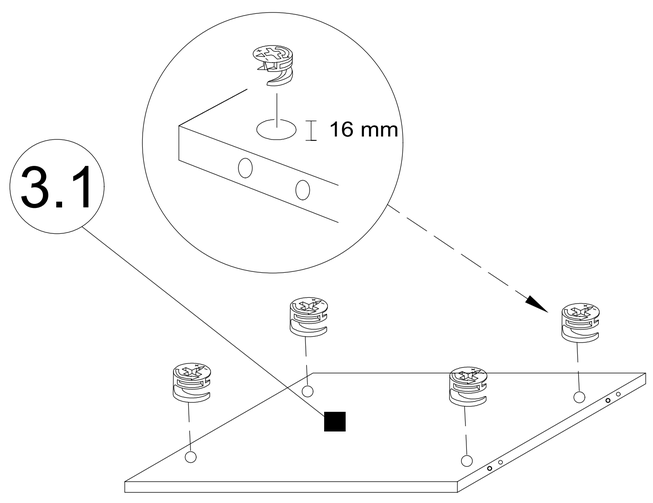
x 2 szt